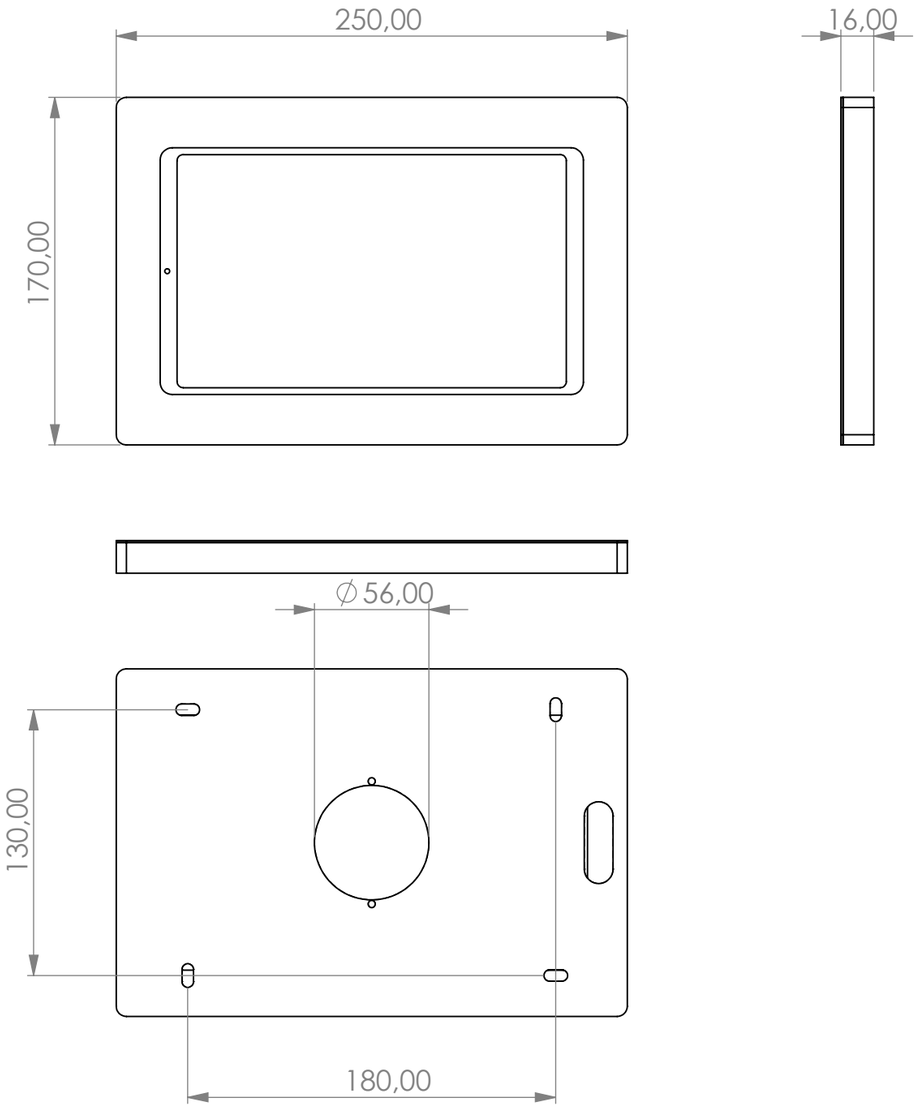

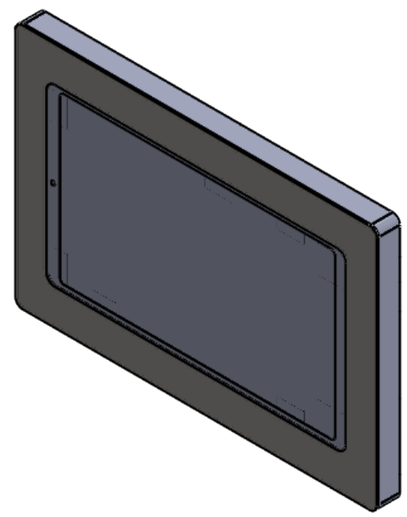

WENN NICHT ANDERS DEFINIERT: BEMASSUNGEN SIND IN MILLIMETER OBERFLÄCHENBESCHAFFENHEIT: TOLERANZEN: LINEAR: WINKEL:	OBERFLÄCHENGÜTE:			ENTGRATEN UND SCHARFE KANTEN BRECHEN	ZEICHNUNG NICHT SKALIEREN	ÄNDERUNG
						26.10.2025
	NAME	SIGNATUR	DATUM		BENENNUNG:	
GEZEICHNET					M084.640.01 TabLines TWH Tablet Wandhalterung Typ 2 - Samsung Tab A11 8.7	
GEPRÜFT						
GENEHMIGT						
PRODUKTION						
QUALITÄT				WERKSTOFF:	ZEICHNUNGSNR.	A3
		STÄRKE: mm		GEWICHT: 556.08g	MASSSTAB:1:3	BLATT 1 VON 2

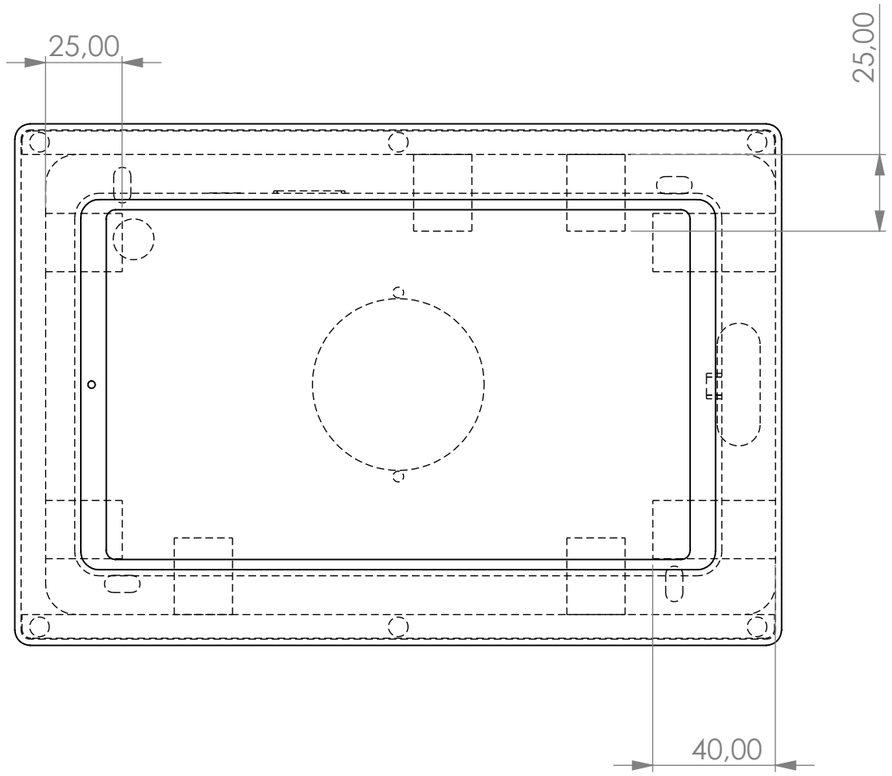

WENN NICHT ANDERS DEFINIERT: BEMASSUNGEN SIND IN MILLIMETER OBERFLÄCHENBESCHAFFENHEIT: TOLERANZEN: LINEAR: WINKEL:	OBERFLÄCHENGÜTE:			ENTGRATEN UND SCHARFE KANTEN BRECHEN	ZEICHNUNG NICHT SKALIEREN	ÄNDERUNG 26.10.2025
	NAME	SIGNATUR	DATUM		BENENNUNG:	
GEZEICHNET					M084.640.01 TabLines TWH Tablet Wandhalterung Typ 2 - Samsung Tab A11 8.7	
GEPRÜFT						
GENEHMIGT						
PRODUKTION						
QUALITÄT				WERKSTOFF:	ZEICHNUNGSNR.	A3
		STÄRKE: mm		GEWICHT: 556.08g	MASSSTAB:1:2	BLATT 2 VON 2